MABA PREFA
KIRCHDORFER
CONCRETE SOLUTIONS

Katalog betonových prvků pro nástupiště SŽ

MABA PREFA
KIRCHDORFER
CONCRETE SOLUTIONS

Hrany pro nástupiště železničních drah SŽ přímá s rovnou čelní plochou

POPIS

Prefabrikáty nástupištní hrany typu UB13L–1 a UB13L–2 jsou železobetonové dílce v průřezu tvaru písmene „L“. Především jsou určeny pro stavbu železničních nástupišť pro vlaková nádraží a zastávky. Jejich konstrukce a hmotnost zajišťuje dostatečnou stabilitu prefabrikátů a tím celé nástupní hrany. Boční svislé stěny jsou opatřeny drážkou na straně jedné a perem na straně druhé. Spojením na pero a drážku je zajištěna jednak těsnost proti pronikání zásypu a dále je přesně fixována vzájemná poloha sousedních prefabrikátů.

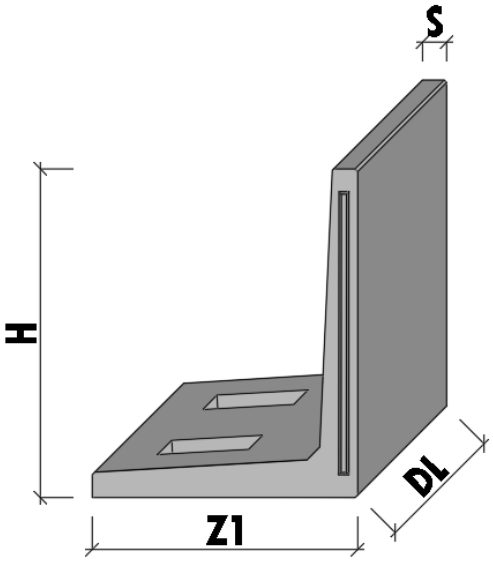

UB13L–1

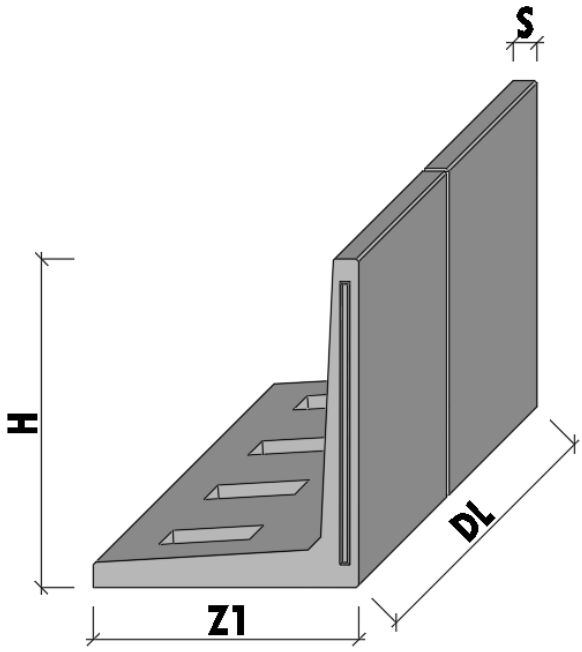

UB13L–2

Obchodní značka	Evidenční číslo	Rozměry (cm)			Třída betonu	Objem (m3)	Hmotnost (kg)
		DL	Z1	H/S			
UB13L–1	206 404	99,5	105	130/10	C30/37 XF4	0,264	660
UB13L–2	206 405	199,5	105	130/10	C30/37 XF4	0,532	1330

MABA PREFA
KIRCHDORFER
CONCRETE SOLUTIONS

Hrany pro nástupiště železničních drah SŽ přímá se zkosenou plochou

POPIS

Prefabrikáty nástupištní hrany typu UB13 -1 s rozšířenou nášlapnou hranou jsou železobetonové dílce v průřezu tvaru písmene „L“ s horní protiskluzovou úpravou. Především jsou určeny pro stavbu železničních nástupišť pro vlaková nádraží a zastávky. Jejich konstrukce a hmotnost zajišťuje dostatečnou stabilitu prefabrikátů a tím celé nástupní hrany. Boční svislé stěny jsou opatřeny drážkou na straně jedné a perem na straně druhé. Spojením na pero a drážku je zajištěna jednak těsnost proti pronikání zásypu a dále je přesně fixována vzájemná poloha sousedních prefabrikátů.

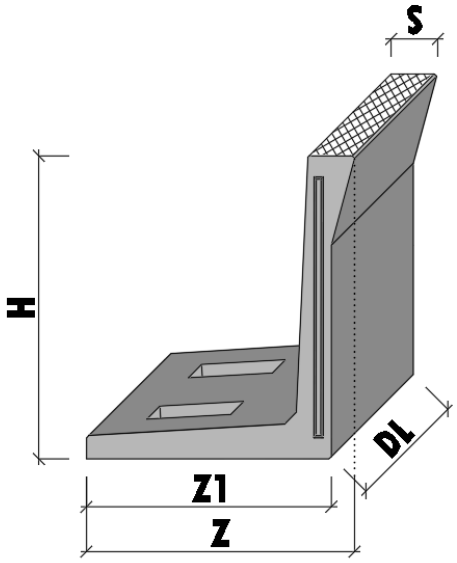

UB13 – 1

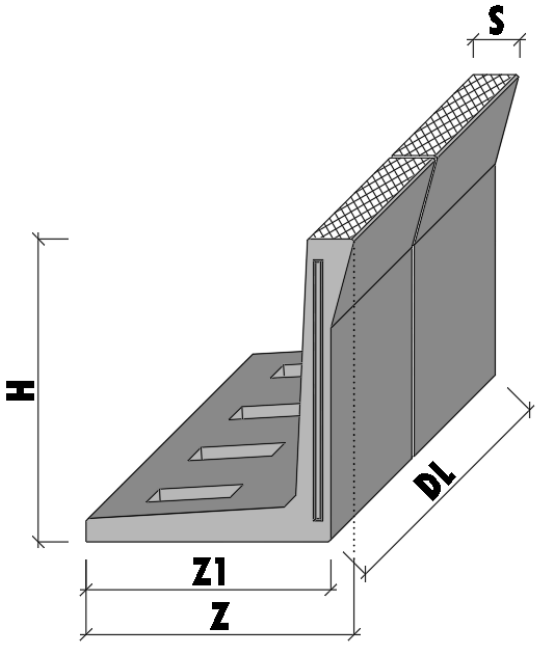

UB13 – 2

Obchodní značka	Evidenční číslo	Rozměry (cm)			Třída betonu	Objem (m3)	Hmotnost (kg)
		DL	Z/Z1	H/S			
UB13–1	203 991	99,5	115/105	130/20	C30/37 XF4	0,284	710
UB13–2	203 992	199,5	115/105	130/20	C30/37 XF4	0,572	1430
UB12–1	206 394	99,5	114,5/104,5	120/20	C30/37 XF4	0,268	670
UB12–2	206 395	199,5	114,5/104,5	120/20	C30/37 XF4	0,540	1350
UB11–1	206 391	99,5	114/104	110/20	C30/37 XF4	0,254	635
UB11–2	206 393	199,5	114/104	110/20	C30/37 XF4	0,510	1275

MABA PREFA
KIRCHDORFER
CONCRETE SOLUTIONS

Hrany pro nástupiště železničních drah SŽ přechodové rampové

POPIS

Prefabrikáty nástupištní hrany typu UB13-2–RL0 a UB13-2-RP0 s rozšířenou nášlapnou hranou jsou železobetonové dílce v průřezu tvaru písmene „L“ s horní protiskluzovou úpravou zužující se na menší rozměr. UB13-2–RL0 a UB13-2-RP0 slouží jako přechodový dílec pro napojení rampových prvků UB13L-2-RL1, UB13L 2-RP1 a svahových prvků UB13L-2-SL a UB13L-2-SP. Jejich konstrukce a hmotnost zajišťuje dostatečnou stabilitu prefabrikátů a tím celé nástupní hrany. Boční stěny jsou opatřeny drážkou na straně jedné a perem na straně druhé. Spojením na pero a drážku je zajištěna jednak těsnost proti pronikání zásypu a dále je přesně fixována vzájemná poloha sousedních prefabrikátů.

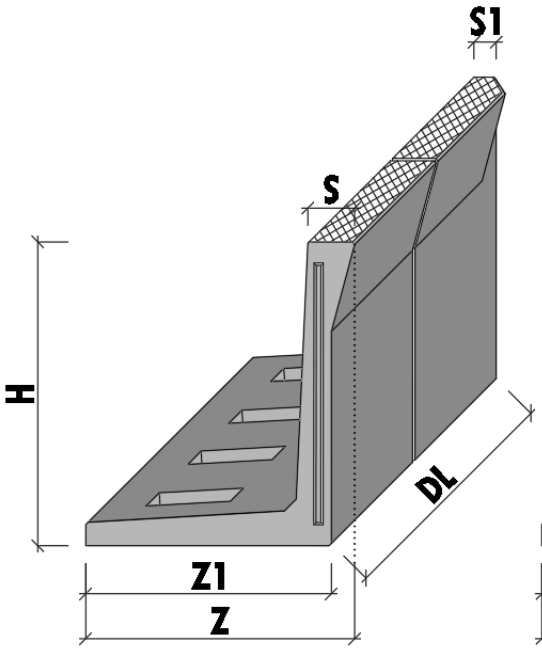

UB13–2–RL0

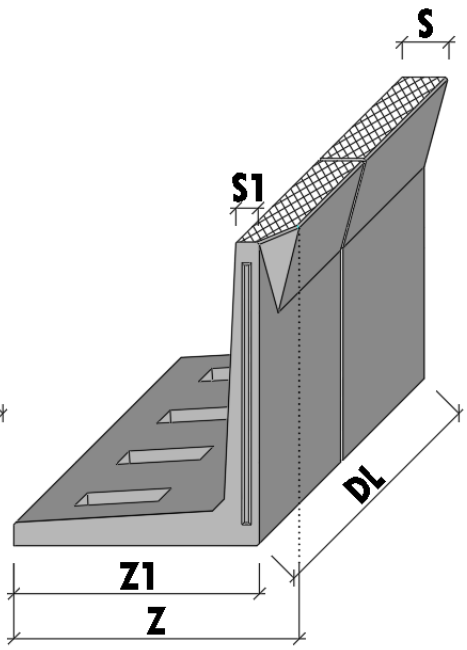

UB13–2–RP0

Obchodní značka	Evidenční číslo	Rozměry (cm)			Třída betonu	Objem (m3)	Hmotnost (kg)
		DL	Z/Z1	H/S/S1			
UB13–2–RL0	206 406	199,5	115/105	130/20/10	C30/37 XF4	0,564	1410
UB13–2–RP0	206 408	199,5	115/105	130/20/10	C30/37 XF4	0,564	1410

MABA PREFA
KIRCHDORFER
CONCRETE SOLUTIONS

Hrany pro nástupiště železničních drah SŽ Rampové (DL 199,5)

POPIS

Prefabrikáty nástupištní hrany typu UB13L-2-RL1 až RL9 a UB13L-2-RP1 až RP9 jsou železobetonové dílce v průřezu tvaru písmene „L“. Především jsou určeny pro stavbu železničních nástupištních ramp se sklonem 8%. Jejich konstrukce a hmotnost zajišťuje dostatečnou stabilitu prefabrikátů a tím celé nástupní hrany. Boční svislé stěny jsou opatřeny drážkou na straně jedné a perem na straně druhé. Spojením na pero a drážku je zajištěna jednak těsnost proti pronikání zásypu a dále je přesně fixována vzájemná poloha sousedních prefabrikátů.

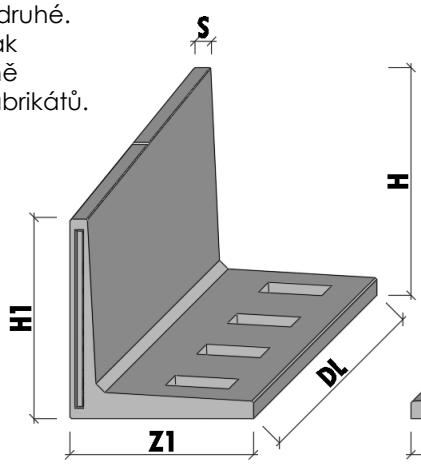

UB13L-2-RL1 až RL5
(hrany levé)

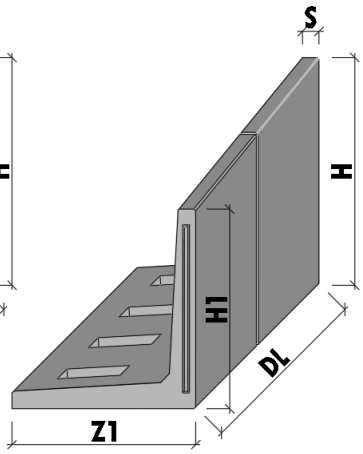

UB13L-2-RP1 až RP5
(hrany pravé)

Obchodní značka	Evidenční číslo	Rozměry (cm)			Třída betonu	Objem (m3)	Hmotnost (kg)
		DL	Z1/H1	H/S			
UB13L-2-RL1	206 412	199,5	105/114	130/10	C30/37 XF4	0,518	1295
UB13L-2-RL2	206 410	199,5	104,5/98	114/10	C30/37 XF4	0,468	1170
UB13L-2-RL3	206 402	199,5	103,5/82	98/10	C30/37 XF4	0,420	1050
UB13L-2-RL4	206 400	199,5	103/66	82/10	C30/37 XF4	0,376	940
UB13L-2-RL5	206 398	199,5	102/50	66/10	C30/37 XF4	0,332	830
UB13L-2-RP1	206 413	199,5	105/114	130/10	C30/37 XF4	0,518	1295
UB13L-2-RP2	206 403	199,5	104,5/98	114/10	C30/37 XF4	0,468	1170
UB13L-2-RP3	206 401	199,5	103,5/82	98/10	C30/37 XF4	0,420	1050
UB13L-2-RP4	206 399	199,5	103/66	82/10	C30/37 XF4	0,376	940
UB13L-2-RP5	206 397	199,5	102/50	66/10	C30/37 XF4	0,332	830

Hrany pro nástupiště železničních drah SŽ Rampové (DL 99,5)

POPIS

Prefabrikáty nástupištní hrany typu UB13L-2-RL1 až RL9 a UB13L-2-RP1 až RP9 jsou železobetonové dílce v průřezu tvaru písmene „L“. Především jsou určeny pro stavbu železničních nástupištních ramp se sklonem 8%. Jejich konstrukce a hmotnost zajišťuje dostatečnou stabilitu prefabrikátů a tím celé nástupní hrany. Boční svislé stěny jsou opatřeny drážkou na straně jedné a perem na straně druhé. Spojením na pero a drážku je zajištěna jednak těsnost proti pronikání zásypu a dále je přesně fixována vzájemná poloha sousedních prefabrikátů.

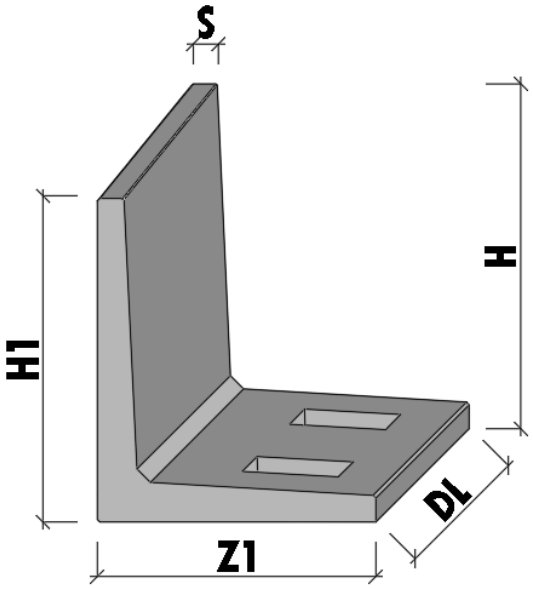

UB13L–1–RL

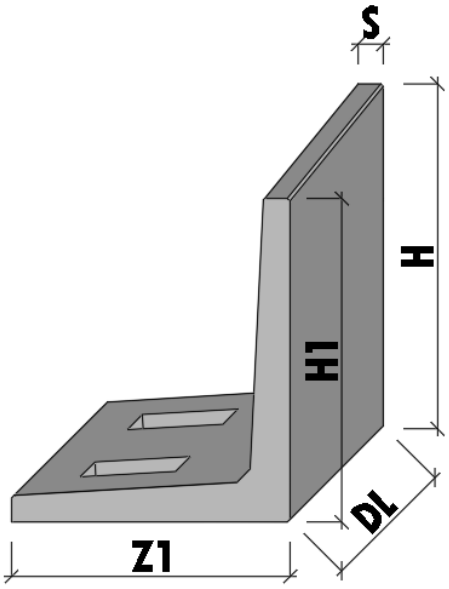

UB13L–1–RP

Obchodní značka	Evidenční číslo	Rozměry (cm)			Třída betonu	Objem (m^3)	Hmotnost (kg)
		DL	Z1/H1	H/S			
UB13L–1–RP7	206 431	99,5	103/74	82/10	C30/37 XF4	0,190	475
UB13L–1–RL7	206 430	99,5	103/74	82/10	C30/37 XF4	0,190	475
UB13L–1–RP9	206 429	99,5	102/58	66/10	C30/37 XF4	0,172	430
UB13L–1–RL9	206 428	99,5	102/58	66/10	C30/37 XF4	0,172	430

MABA PREFA
KIRCHDORFER
CONCRETE SOLUTIONS

Hrany pro nástupiště železničních drah SŽ svahové

POPIS

Prefabrikáty nástupištní hrany typu UB13L-2-SL a UB13L-2-SP jsou zkosené železobetonové zakončovací prvky nástupiště. Jejich konstrukce a hmotnost zajišťuje dostatečnou stabilitu prefabrikátů a tím celé nástupní hrany. Boční stěny jsou opatřeny drážkou na straně jedné a perem na straně druhé. Spojením na pero a drážku je zajištěna jednak těsnost proti pronikání zásypu a dále je přesně fixována vzájemná poloha sousedních prefabrikátů.

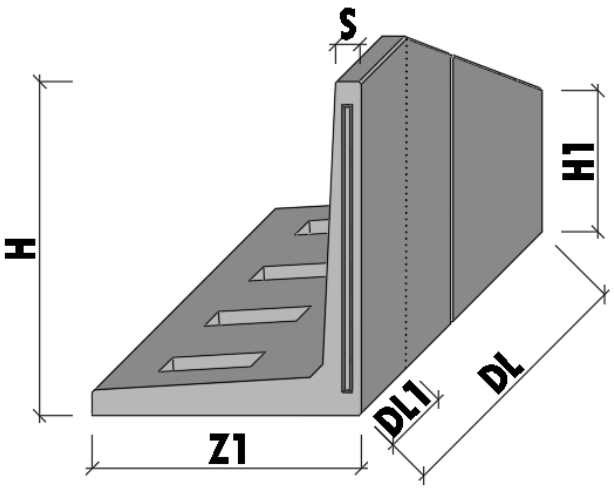

UB13–2–SL

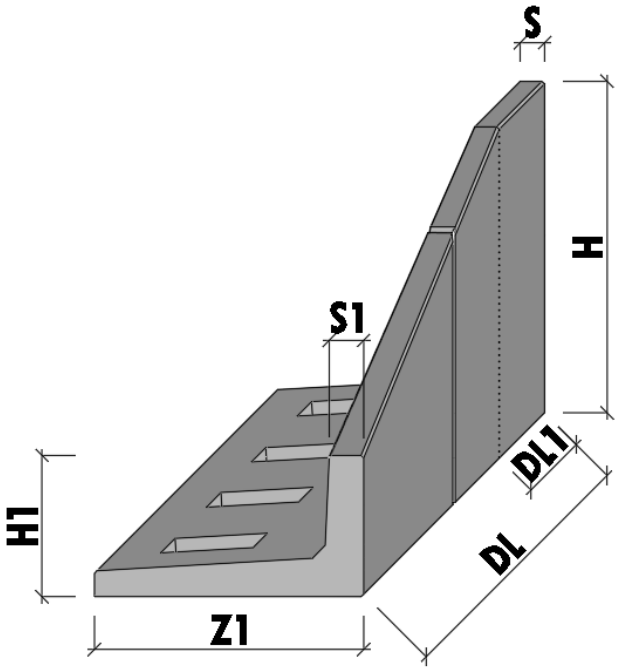

UB13–2–SP

Obchodní značka	Evidenční číslo	Rozměry (cm)			Třída betonu	Objem (m^3)	Hmotnost (kg)
		DL/DL1	Z/H1	H/S/S1			
UB13L–2–SL	206 409	199,5/50	105/55	130/10/13,4	C30/37 XF4	0,472	1180
UB13L–2–SP	206 411	199,5/50	105/55	130/10/13,4	C30/37 XF4	0,472	1180

Hrany pro nástupiště železničních drah SŽ rohové

POPIS

Prefabrikáty nástupištní hrany typu UB13-1-ZL a UB13-1-ZP jsou pravoúhlé železobetonové zakončovací prvky nástupiště s jednou protiskluzovou stranou. Jejich konstrukce a hmotnost zajišťuje dostatečnou stabilitu prefabrikátů a tím celé nástupní hrany. Boční stěny jsou opatřeny drážkou na straně jedné a perem na straně druhé. Spojením na pero a drážku je zajištěna jednak těsnost proti pronikání zásypu a dále je přesně fixována vzájemná poloha sousedních prefabrikátů.

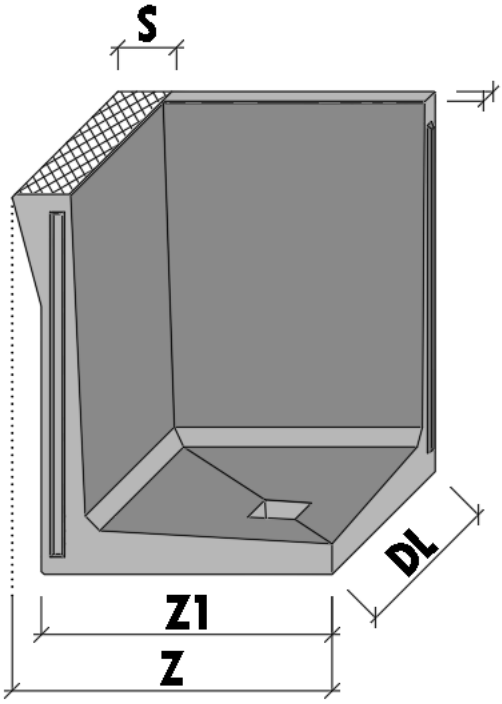

UB13–1–ZP

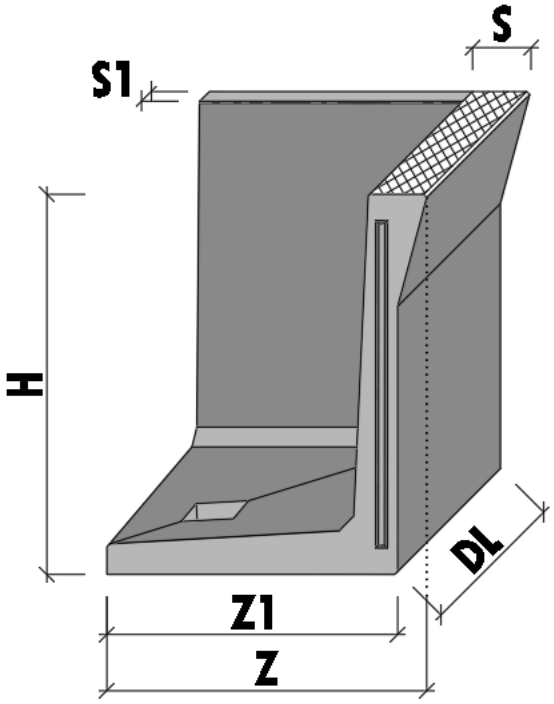

UB13–1–ZL

Obchodní značka	Evidenční číslo	Rozměry (cm)			Třída betonu	Objem (m^3)	Hmotnost (kg)
		DL	Z/Z1	H/S/S1			
UB13–1–ZL	206 415	99,5	109,5/99,5	130/20/10	C30/37 XF4	0,422	1055
UB13–1–ZP	206 414	99,5	109,5/99,5	130/20/10	C30/37 XF4	0,422	1055

Nástupištní rektifikační obrubníky L pro nástupiště železničních drah SŽ

POPIS

Prefabrikáty nástupištní hrany typu UB13L-1-RE a UB13L-2-RE, tvarované do průřezu "L", jsou navrženy pro spodní stavbu mimoúrovňových nástupišť. Tyto prvky jsou ideální pro použití ve spojení s nástupištní konzolovou deskou lomenou, kde zaručují stabilitu a podporu nástupiště. Boční stěny s drážkou a perem zajišťují těsnost proti zásypu a přesné spojení mezi prefabrikáty, což je klíčové pro udržení přesné a pevné konstrukce nástupní hrany.

Horní část prefabrikátu je vybavena šesti závitovými pouzdry M12, které umožňují efektivní vymezení vzdálenosti (rektifikaci) a usnadňují instalaci konzolové desky do určené polohy. Tato vlastnost přispívá k flexibilní adaptaci na různé stavební požadavky, což činí rektifikační hrany UB13L-1-RE a UB13L-2-RE vhodným řešením pro náročné železniční projekty.

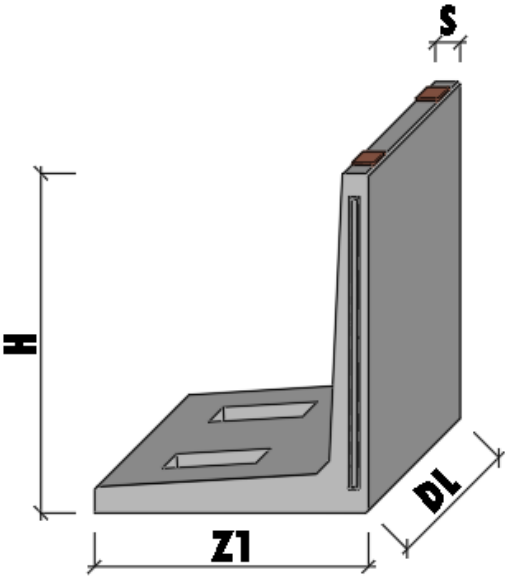

UB13L–1–RE

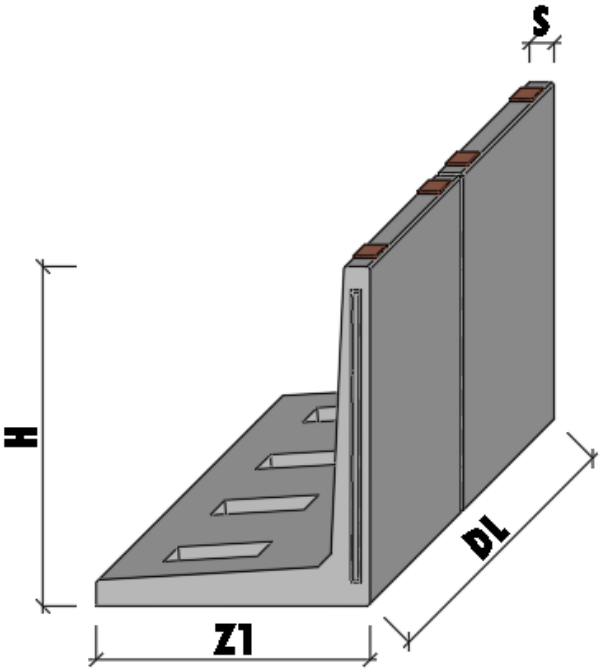

UB13L–2–RE

Obchodní značka	Evidenční číslo	Rozměry (cm)			Třída betonu	Objem (m^3)	Hmotnost (kg)
		DL	Z1	H/S			
UB13L–1–RE	215 210	99,5	105	130/10	C30/37 XF4	0,264	660
UB13L–2–RE	215 210	199,5	105	130/10	C30/37 XF4	0,532	1330

MABA PREFA
KIRCHDORFER
CONCRETE SOLUTIONS

Hrany pro nástupiště železničních drah SŽ s žulovou dlažbou

POPIS

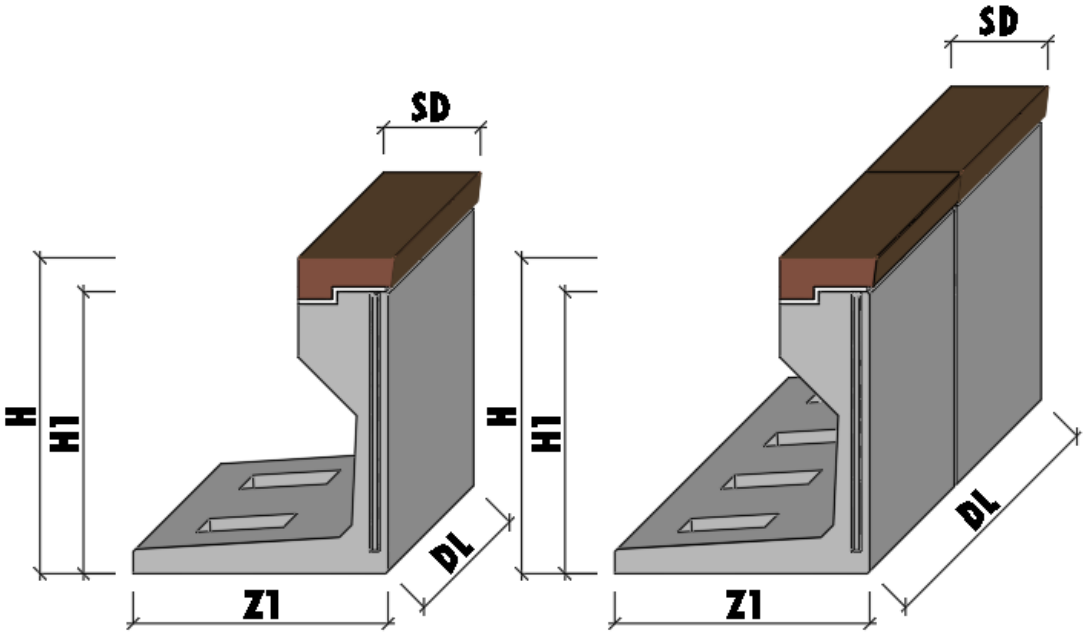

UB13L–1–D UB13L–2–D

Obchodní značka	Evidenční číslo	Rozměry (cm)			Třída betonu	Objem (m^3)	Hmotnost (kg)
		DL	Z1/SD	H/H1			
UB13L–1–D		99,5	105/40	130/116	C30/37 XF4	0,342	855
UB13L–2–D		199,5	105/40	130/116	C30/37 XF4	0,687	1718

MABA PREFA
KIRCHDORFER
CONCRETE SOLUTIONS

Hrany pro nástupiště železničních drah SŽ s žulovou dlažbou svahové

POPIS

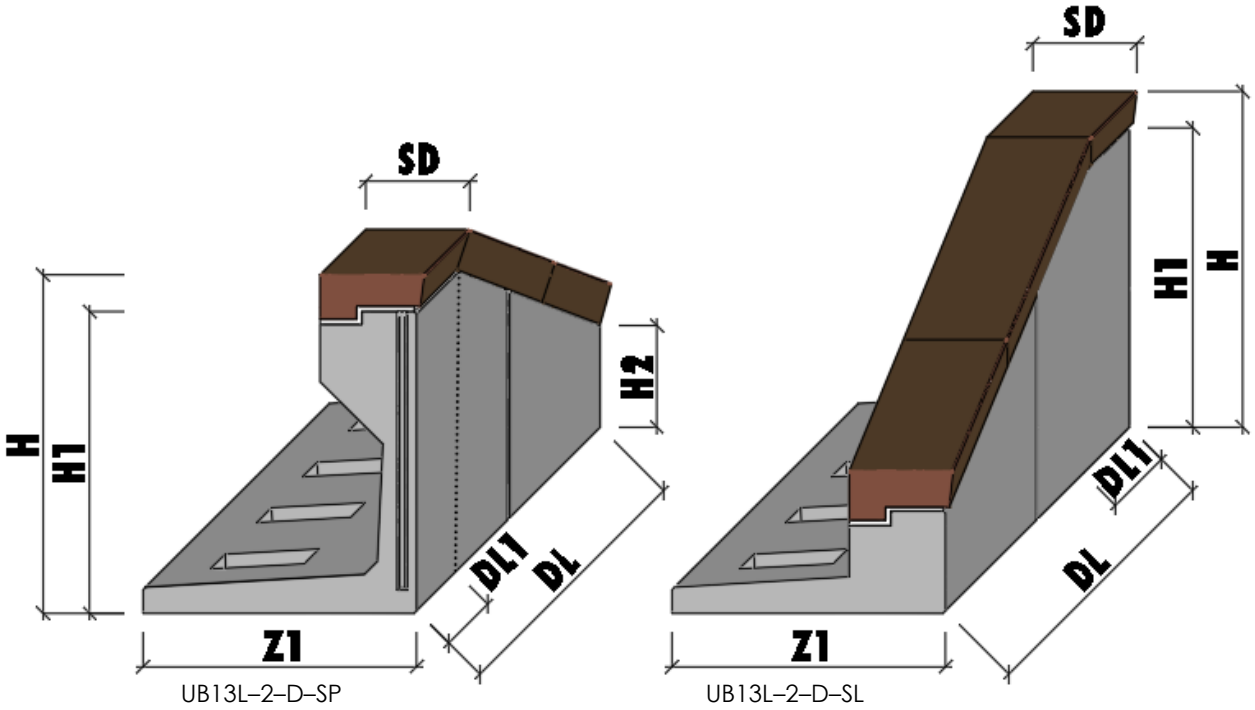

UB13L–2–D–SP UB13L–2–D–SL

Obchodní značka	Evidenční číslo	Rozměry (cm)			Třída betonu	Objem (m^3)	Hmotnost (kg)
		DL/DL1	Z1/SD	H/H1/H2			
UB13L–2–D–SP		199,5/49,5	105/40	130/116/39,5	C30/37 XF4	0,655	1640
UB13L–2–D–SL		199,5/49,5	105/40	130/116/39,5	C30/37 XF4	0,655	1640

Hrany pro nástupiště železničních drah SŽ atypy

POPIS

Prefabrikáty nástupištní hrany typu UB8-2 a UB7,5L-1 jsou a-typové železobetonové dílce v průřezu tvaru písmene „L“. Především jsou určeny pro stavbu železničních nástupišť pro vlaková nádraží a zastávky. Jejich konstrukce a hmotnost zajišťuje dostatečnou stabilitu prefabrikátů a tím celé nástupní hrany. Boční svislé stěny jsou opatřeny drážkou na straně jedné a perem na straně druhé. Spojením na pero a drážku je zajištěna jednak těsnost proti pronikání zásypu a dále je přesně fixována vzájemná poloha sousedních prefabrikátů.

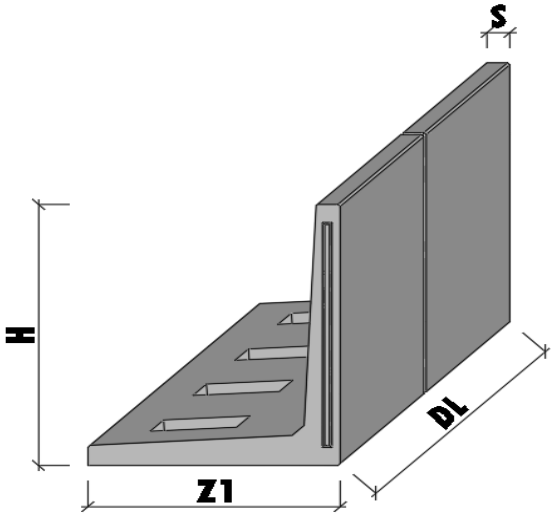

UB10L–2

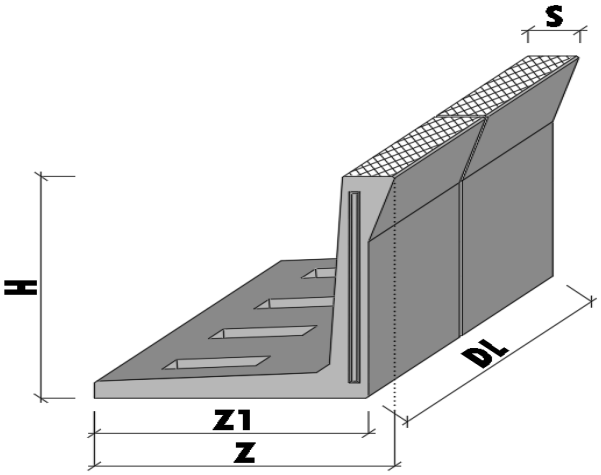

UB8–2

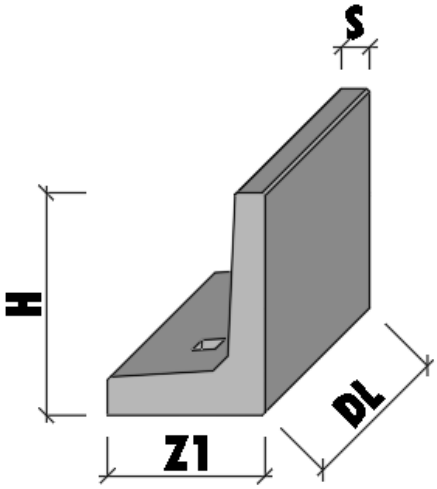

UB7,5–1

Obchodní značka	Evidenční číslo	Rozměry (cm)			Třída betonu	Objem (m^3)	Hmotnost (kg)
		DL	Z/Z1	H/S			
UB8–2	206 390	199,5	112,5/102,5	80/20	C30/37 XF4	0,426	1065
UB7,5L-1	206 416	99,5	53	75/10	C30/37 XF4	0,140	350
UB10L-2	206 396	199,5	103,5	100/10	C30/37 XF4	0,444	1100

MABA PREFA
KIRCHDORFER
CONCRETE SOLUTIONS

Hrany pro nástupiště železničních drah SŽ přímá s rovnou čelní plochou

POPIS

Prefabrikáty nástupištní hrany typu UB5-CZ,UB4-CZ a UB3-CZ jsou železobetonové dílce v průřezu tvaru písmene „L“. Především jsou určeny pro stavbu železničních nástupišť pro vlaková nádraží a zastávky. Jejich konstrukce a hmotnost zajišťuje dostatečnou stabilitu prefabrikátů a tím celé nástupní hrany. Boční svislé stěny jsou opatřeny drážkou na straně jedné a perem na straně druhé. Spojením na pero a drážku je zajištěna jednak těsnost proti pronikání zásypu a dále je přesně fixována vzájemná poloha sousedních prefabrikátů.

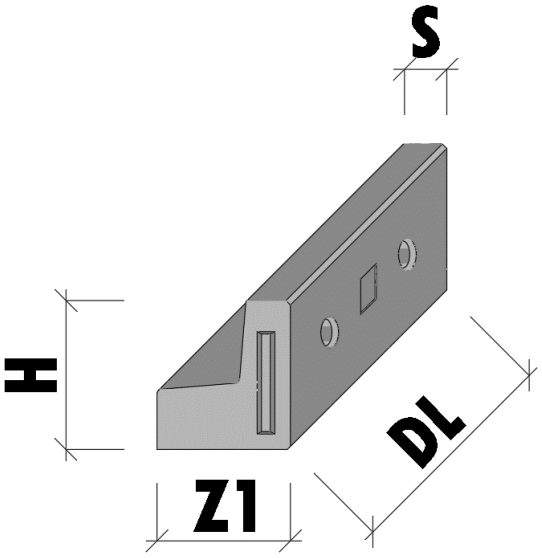

UB3–CZ

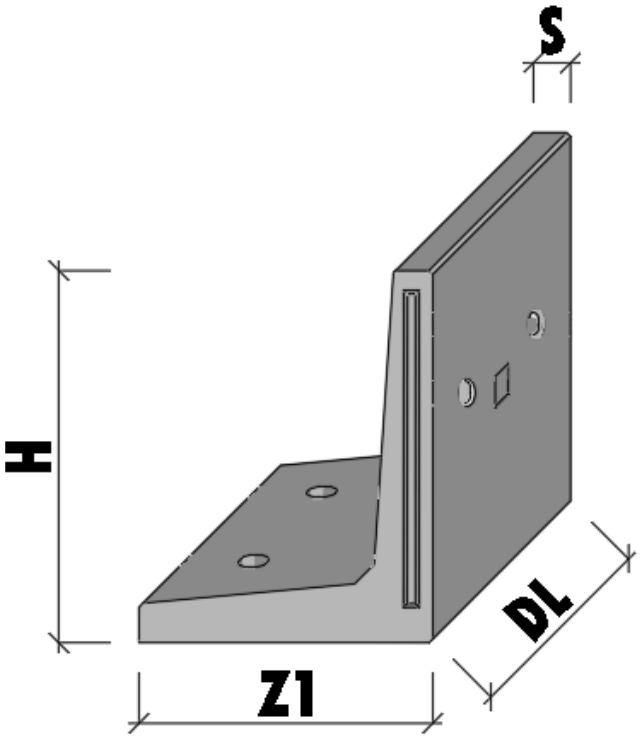

UB5–CZ

Obchodní značka	Evidenční číslo	Rozměry (cm)			Třída betonu	Objem (m^3)	Hmotnost (kg)
		DL	Z1	H/S			
UB5-CZ	218 000	99,5	75	95/10	C30/37 XF4	0,200	500
UB4-CZ		99,5	55	63/10	C30/37 XF4	0,128	300
UB3-CZ		99,5	30	33,5/10	C30/37 XF4	0,058	144

Hrany pro nástupiště železničních drah SŽ rohové

POPIS

Prefabrikáty nástupištní hrany typu UB5.2-CZ a UB4.2-CZ jsou pravoúhlé železobetonové zakončovací prvky nástupiště. Jejich konstrukce a hmotnost zajišťuje dostatečnou stabilitu prefabrikátů a tím celé nástupní hrany. Boční stěny jsou opatřeny drážkou na straně jedné a perem na straně druhé. Spojením na pero a drážku je zajištěna jednak těsnost proti pronikání zásypu a dále je přesně fixována vzájemná poloha sousedních prefabrikátů.

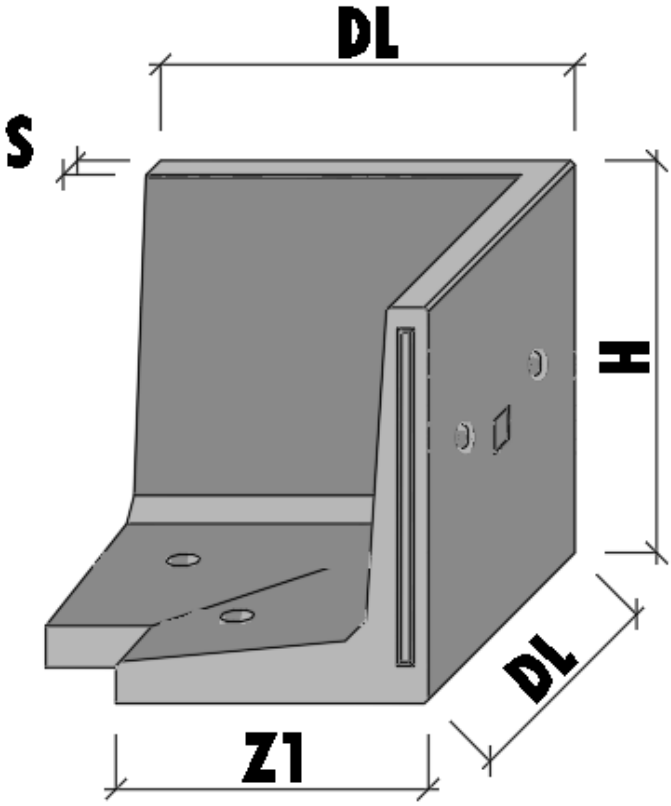

UB5.2

Obchodní značka	Evidenční číslo	Rozměry (cm)			Třída betonu	Objem (m^3)	Hmotnost (kg)
		DL	Z1	H/S			
UB5.2-CZ		99,7	75	95/10	C30/37 XF4	0,312	780
UB4.2-CZ		99,7	55	63/10	C30/37 XF4	0,224	560

Hrany pro nástupiště železničních drah SŽ Rampové (DL 99,5)

POPIS

Prefabrikáty nástupištní hrany typu UB5-1P-CZ až 4P a UB5-1L-CZ až 4L jsou železobetonové dílce v průřezu tvaru písmene „L“. Především jsou určeny pro stavbu železničních nástupištních ramp se sklonem 8%. Jejich konstrukce a hmotnost zajišťuje dostatečnou stabilitu prefabrikátů a tím celé nástupní hrany. Boční svislé stěny jsou opatřeny drážkou na straně jedné a perem na straně druhé. Spojením na pero a drážku je zajištěna jednak těsnost proti pronikání zásypu a dále je přesně fixována vzájemná poloha sousedních prefabrikátů.

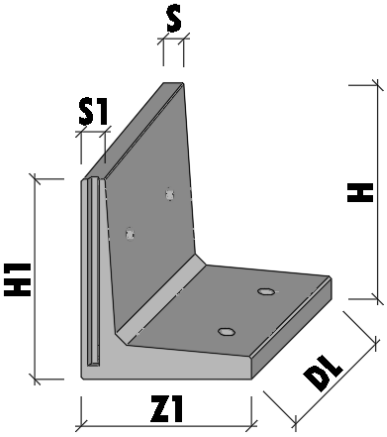

UB5-1L-CZ až UB5-4L-CZ
(hrany levé)

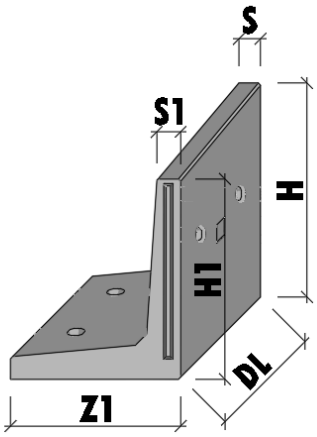

UB5-1P-CZ až UB5-4P-CZ
(hrany pravé)

Obchodní značka	Evidenční číslo	Rozměry (cm)			Třída betonu	Objem (m3)	Hmotnost (kg)
		DL	Z1/H1	H/S/S1			
UB5-1P-CZ		99,5	75/87	95/10/10,5	C30/37 XF4	0,196	490
UB5-2P-CZ		99,5	75/79	87/10,5/11,1	C30/37 XF4	0,188	469
UB5-3P-CZ		99,5	75/71	79/11,1/11,6	C30/37 XF4	0,179	447
UB5-4P-CZ		99,5	75/63	71/11,6/12,1	C30/37 XF4	0,170	424
UB5-1L-CZ		99,5	75/87	95/10/10,5	C30/37 XF4	0,196	490
UB5-2L-CZ		99,5	75/79	87/10,5/11,1	C30/37 XF4	0,188	469
UB5-3L-CZ		99,5	75/71	79/11,1/11,6	C30/37 XF4	0,179	447
UB5-4L-CZ		99,5	75/63	71/11,6/12,1	C30/37 XF4	0,170	424

Schodiště pro nástupiště železničních drah SŽ

POPIS

Schodiště typu DZR-UB jsou určeny pro pěší přístup na ostrovní nástupiště.

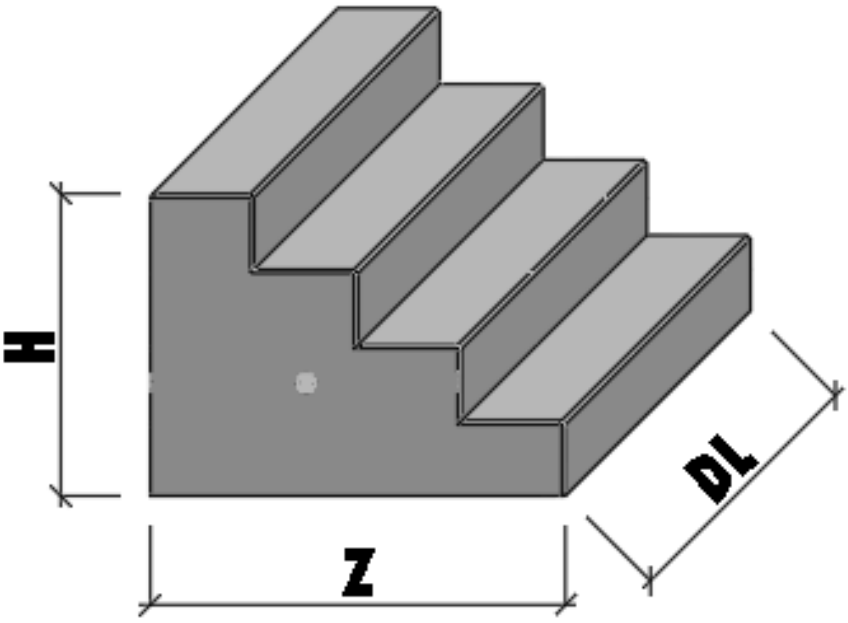

DZR-UB

Obchodní značka	Evidenční číslo	Rozměry (cm)			Třída betonu	Objem (m^3)	Hmotnost (kg)
		DL	Z	H			
DZR-UB	209 481	130	103	75	C30/37 XF4	0,625	1562

MABA PREFA
KIRCHDORFER
CONCRETE SOLUTIONS

Konzolové desky pro nástupiště železničních drah SŽ (800x1600)

POPIS

Lomené konzolové desky NDL800x1600 představují vhodné řešení pro konstrukci nástupišť s výškou 550 mm, určené pro oblasti s provozními rychlostmi vlaků do 160 km/h. Tyto desky jsou navrženy do sestavy s nástupištními hranami UB13L-1-RE a UB13L-2-RE. Instalace desek probíhá uložení na dvě pryžové podložky o rozměrech 120x85 mm, umístěné na horní ploše podpěrné hrany. Podpěrné hrany se ukládají, a kotví do podkladového beton. Díky unikátnímu designu konzolových desek je možné implementovat bezpečnostní prvky, které jsou důležité pro osoby s omezenou schopností orientace, což je klíčové pro zajištění bezpečnosti v oblastech s vysokými rychlostmi vlaků.

Desky typu NDL jsou vybaveny varovným pásem s integrovanou vodící linií o šířce 40 cm, umístěným 80 cm od okraje, s trapézovým rýhováním pro maximální bezpečnost. Pochůzná plocha je vytvořena designem protiskluzové dlažby o velikosti 20×20 cm, což přispívá k estetickému vzhledu prvku.

PZD-NDL800x1600-D

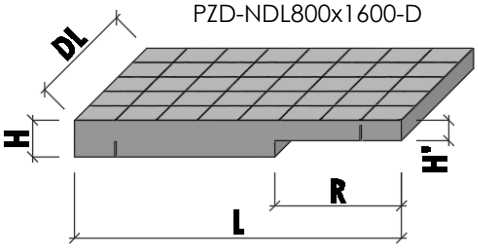

PZD-NDL800x1600-VL

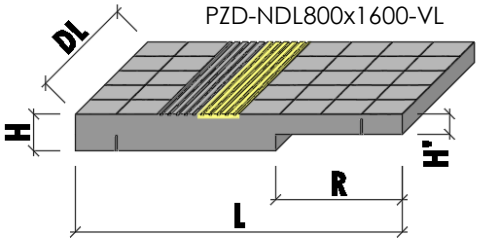

PZD-NDL800x1600-VL-P

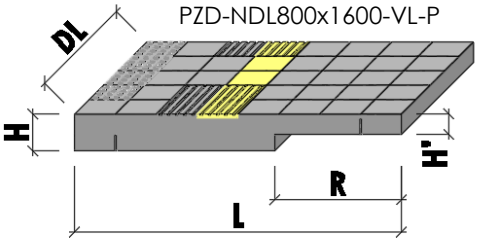

PZD-NDL800x1600-SLP/L

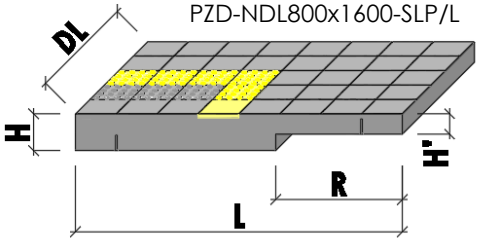

PZD-NDL800x1600-SLP/P

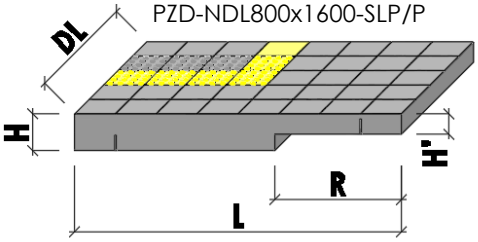

Obchodní značka	Evidenční číslo	Rozměry (cm)			Třída betonu	Objem (m^3)	Hmotnost (kg)
		DL/L	R	H/H´			
PZD-NDL800x1600-D	216 491	99,7/160	62	18/10	C30/37 XF4	0,238	570
PZD-NDL800x1600-VL	215 789	99,7/160	62	18/10	C30/37 XF4	0,237	568
PZD-NDL800x1600-VL-P	216 494	99,7/160	62	18/10	C30/37 XF4	0,237	569
PZD-NDL800x1600-SLP/L	216 493	99,7/160	62	18/10	C30/37 XF4	0,238	570
PZD-NDL800x1600-SLP/P	216 492	99,7/160	62	18/10	C30/37 XF4	0,238	570

Konzolové desky pro nástupiště železničních drah SŽ (800x1600) Lepené

POPIS

Lomené konzolové desky NDL800x1600 představují vhodné řešení pro konstrukci nástupišť s výškou 550 mm, určené pro oblasti s provozními rychlostmi vlaků do 160 km/h. Tyto desky jsou navrženy do sestavy s nástupištními hranami UB13L-1-RE a UB13L-2-RE. Instalace desek probíhá uložení na dvě pryžové podložky o rozměrech 120x85 mm, umístěné na horní ploše podpěrné hrany. Podpěrné hrany se ukládají, a kotví do podkladového beton. Díky unikátnímu designu konzolových desek je možné implementovat bezpečnostní prvky, které jsou důležité pro osoby s omezenou schopností orientace, což je klíčové pro zajištění bezpečnosti v oblastech s vysokými rychlostmi vlaků.

Desky typu NDL-COM jsou vybaveny dlažbou COMCON® z kompozitního kamene s vodící linií o šířce 40 cm, umístěným 80 cm od okraje, s hmatavou úpravou drážky pro maximální bezpečnost. Pochůzná plocha je vytvořena designem protiskluzové dlažby o velikosti 20×20 cm, což přispívá k estetickému vzhledu prvku.

PZD-NDL800x1600-D

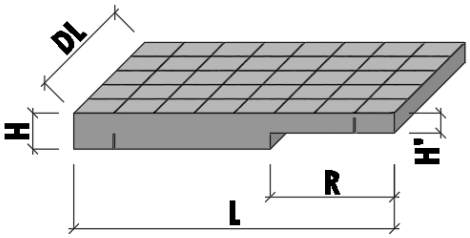

PZD-NDL800x1600-VL-COM

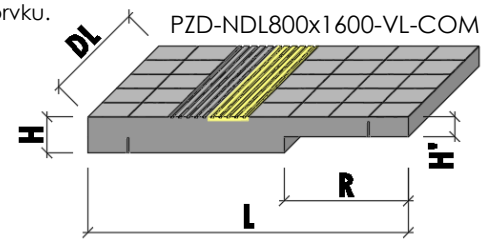

PZD-NDL800x1600-VL-P-COM

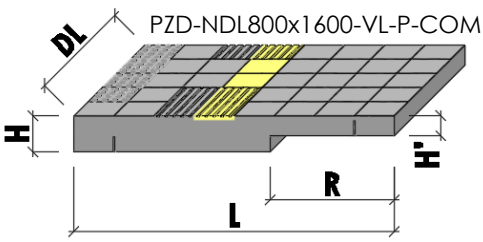

PZD-NDL800x1600-SLP/L-COM

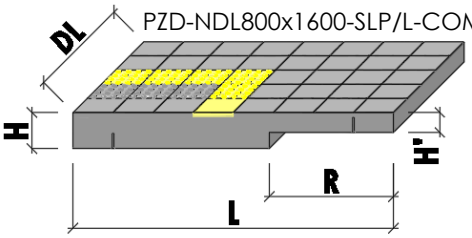

PZD-NDL800x1600-SLP/P-COM

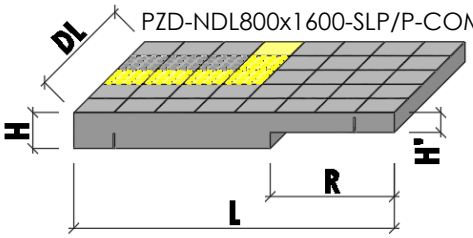

Obchodní značka	Evidenční číslo	Rozměry (cm)			Třída betonu	Objem (m^3)	Hmotnost (kg)
		DL/L	R	H/H´			
PZD-NDL800x1600-D	216 491	99,7/160	62	18/10	C30/37 XF4	0,238	570
PZD-NDL800x1600-VL-COM	216 180	99,7/160	62	18/10	C30/37 XF4	0,237	568
PZD-NDL800x1600-VL-P-COM	216 484	99,7/160	62	18/10	C30/37 XF4	0,237	569
PZD-NDL800x1600-SLP/L-COM	216 486	99,7/160	62	18/10	C30/37 XF4	0,238	570
PZD-NDL800x1600-SLP/P-COM	216 485	99,7/160	62	18/10	C30/37 XF4	0,238	570

MABA PREFA
KIRCHDORFER
CONCRETE SOLUTIONS

Konzolové desky pro nástupiště železničních drah SŽ (1300x2100)

POPIS

Lomené konzolové desky NDL1300x2100 představují vhodné řešení pro konstrukci nástupišť s výškou 550 mm, určené pro oblasti s provozními rychlostmi vlaků do 200 km/h. Tyto desky jsou navrženy do sestavy s nástupištními hranami UB13L-1-RE a UB13L-2-RE. Instalace desek probíhá uložení na dvě pryžové podložky o rozměrech 120x85 mm, umístěné na horní ploše podpěrné hrany. Podpěrné hrany se ukládají, a kotví do podkladového beton. Díky unikátnímu designu konzolových desek je možné implementovat bezpečnostní prvky, které jsou důležité pro osoby s omezenou schopností orientace, což je klíčové pro zajištění bezpečnosti v oblastech s vysokými rychlostmi vlaků.

Desky typu NDL jsou vybaveny varovným pásem s integrovanou vodící linií o šířce 40 cm, umístěným 130 cm od okraje, s trapézovým rýhováním pro maximální bezpečnost. Pochůzná plocha je vytvořena designem protiskluzové dlažby o velikosti 20×20 cm, což přispívá k estetickému vzhledu prvku.

PZD-NDL1300x2100-D

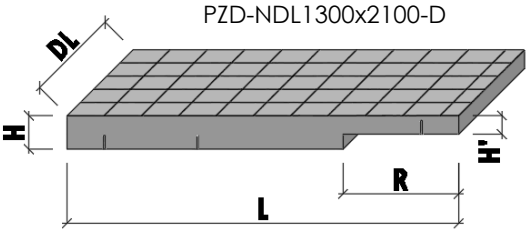

PZD-NDL1300x2100-VL

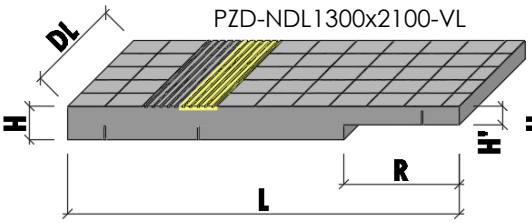

PZD-ND1300x2100-VL-P

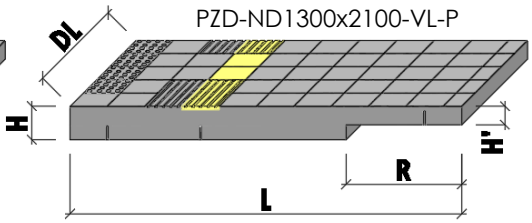

PZD-NDL1300x2100-SLP/L

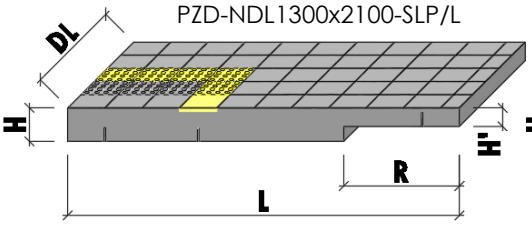

PZD-NDL1300x2100-SLP/P

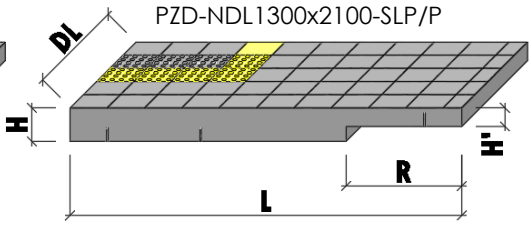

Obchodní značka	Evidenční číslo	Rozměry (cm)			Třída betonu	Objem (m^3)	Hmotnost (kg)
		DL/L	R	H/H´			
PZD-NDL1300x2100-D	216 564	99,7/210	62	18/10	C30/37 XF4	0,328	787
PZD-NDL1300x2100-VL	216 910	99,7/210	62	18/10	C30/37 XF4	0,327	784
PZD-NDL1300x2100-VL-P	216 562	99,7/210	62	18/10	C30/37 XF4	0,327	785
PZD-NDL1300x2100-SLP/L	216 565	99,7/210	62	18/10	C30/37 XF4	0,328	787
PZD-NDL1300x2100-SLP/P	216 566	99,7/210	62	18/10	C30/37 XF4	0,328	787

MABA PREFA
KIRCHDORFER
CONCRETE SOLUTIONS

Konzolové desky pro nástupiště železničních drah SŽ (1300x2100) Lepené

POPIS

Lomené konzolové desky NDL1300x2100 představují vhodné řešení pro konstrukci nástupišť s výškou 550 mm, určené pro oblasti s provozními rychlostmi vlaků do 200 km/h. Tyto desky jsou navrženy do sestavy s nástupištními hranami UB13L-1-RE a UB13L-2-RE. Instalace desek probíhá uložení na dvě pryžové podložky o rozměrech 120x85 mm, umístěné na horní ploše podpěrné hrany. Podpěrné hrany se ukládají, a kotví do podkladového beton. Díky unikátnímu designu konzolových desek je možné implementovat bezpečnostní prvky, které jsou důležité pro osoby s omezenou schopností orientace, což je klíčové pro zajištění bezpečnosti v oblastech s vysokými rychlostmi vlaků.

Desky typu NDL-COM jsou vybaveny dlažbou COMCON® z kompozitního kamene s vodící linií o šířce 40 cm, umístěným 80 cm od okraje, s hmatavou úpravou drážky pro maximální bezpečnost. Pochůzná plocha je vytvořena designem protiskluzové dlažby o velikosti 20×20 cm, což přispívá k estetickému vzhledu prvku.

PZD-NDL1300x2100-D

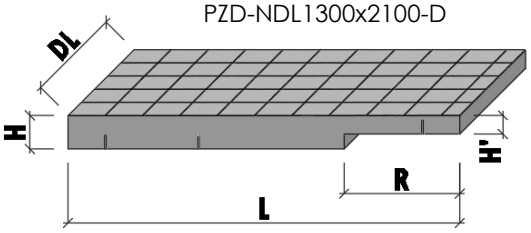

PZD-NDL1300x2100-VL-COM

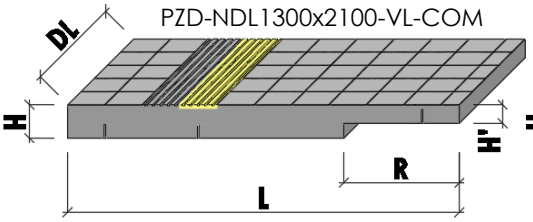

PZD-NDL1300x2100-VL-P-COM

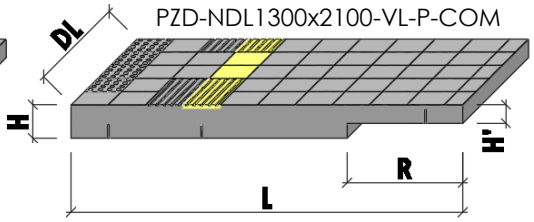

PZD-NDL1300x2100-SLP/L-COM

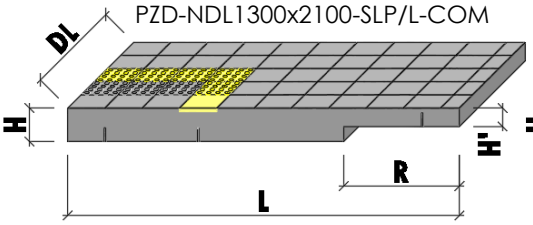

PZD-NDL1300x2100-SLP/P-COM

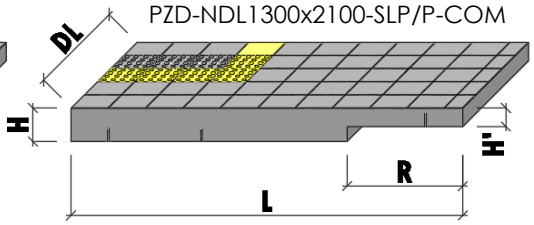

Obchodní značka	Evidenční číslo	Rozměry (cm)			Třída betonu	Objem (m^3)	Hmotnost (kg)
		DL/L	R	H/H´			
PZD-NDL1300x2100-D	216 564	99,7/210	62	18/10	C30/37 XF4	0,328	787
PZD-NDL1300x2100-VL-COM	216 477	99,7/210	62	18/10	C30/37 XF4	0,327	784
PZD-NDL1300x2100-VL-P-COM	216 483	99,7/210	62	18/10	C30/37 XF4	0,327	785
PZD-NDL1300x2100-SLP/L-COM	216 481	99,7/210	62	18/10	C30/37 XF4	0,328	787
PZD-NDL1300x2100-SLP/P-COM	216 480	99,7/210	62	18/10	C30/37 XF4	0,328	787

NDD - Nástupištní desky dlažební železničních drah SŽ

POPIS

Nástupištní deska dlažební typu NDD1x1 je navržena pro vrchní stavbu nástupišť na železničních zastávkách a stanicích, ideálně v kombinaci s nástupištní hranou UB13-1 a UB13-2 s šířkou římsy 200mm. Dlažební desky je nutné pokládat celoplošně na důkladně zhutněný podklad z jemné štěrkodrtě. Včleněná vodící linie s funkcí varovného pásu představuje speciální typ umělé vodící linie, která jasně vymezuje bezpečnostní pruh od ostatní plochy nástupiště a značně zjednodušuje, zpřesňuje a zrychluje proces výstavby nástupiště.

Dlažební desky jsou všestranně použitelné, vhodné jak pro vyvýšená nebo ostrovní nástupiště o výšce 550 mm, tak i pro nástupiště s nižšími výškami. Každá dlažební deska je vybavena závitovým závěsem umístěným ve středu těžiště pro snadnou manipulaci. Po umístění dlažební desky je závitové pouzdro zakončeno šroubem s válcovou hlavou pro estetické a bezpečné zakrytí.

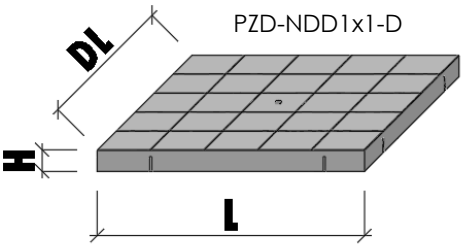

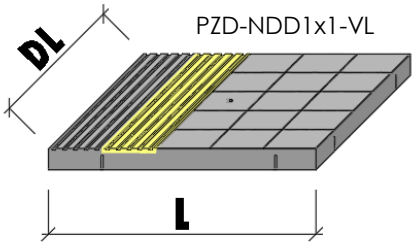

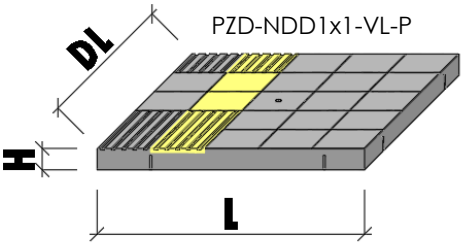

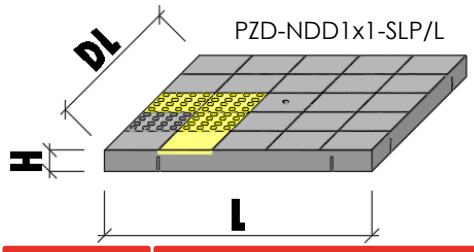

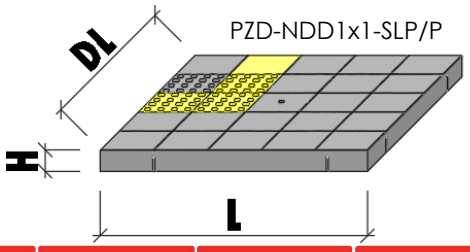

Obchodní značka	Evidenční číslo	Rozměry (cm)			Třída betonu	Objem (m^3)	Hmotnost (kg)
		DL	L	H			
PZD-NDD1x1-D	216 500	99,7	99,7	8	C30/37 XF4	0,080	191
PZD-NDD1x1-VL	216 499	99,7	99,7	8	C30/37 XF4	0,079	190
PZD-NDD1x1-VL-P	216 498	99,7	99,7	8	C30/37 XF4	0,079	190
PZD-NDD1x1-SLP/L	216 497	99,7	99,7	8	C30/37 XF4	0,080	191
PZD-NDD1x1-SLP/P	216 495	99,7	99,7	8	C30/37 XF4	0,080	191

NDD - Nástupištní desky dlažební železničních drah SŽ

POPIS

Nástupištní deska dlažební typu NDD1.1x1 je navržena pro vrchní stavbu nástupišť na železničních zastávkách a stanicích, ideálně v kombinaci s nástupištní hranou UB13L-1, UB13L-2,UB5 a UB4 s šířkou římsy 100mm. Dlažební desky je nutné pokládat celoplošně na důkladně zhutněný podklad z jemné štěrkodrtě. Včleněná vodící linie s funkcí varovného pásu představuje speciální typ umělé vodící linie, která jasně vymezuje bezpečnostní pruh od ostatní plochy nástupiště a značně zjednodušuje, zpřesňuje a zrychluje proces výstavby nástupiště.

Dlažební desky jsou všestranně použitelné, vhodné jak pro vyvýšená nebo ostrovní nástupiště o výšce 550 mm, tak i pro nástupiště s nižšími výškami. Každá dlažební deska je vybavena závitovým závěsem umístěným ve středu těžiště pro snadnou manipulaci. Po umístění dlažební desky je závitové pouzdro zakončeno šroubem s válcovou hlavou pro estetické a bezpečné zakrytí.

PZD-NDD1.1x1-D

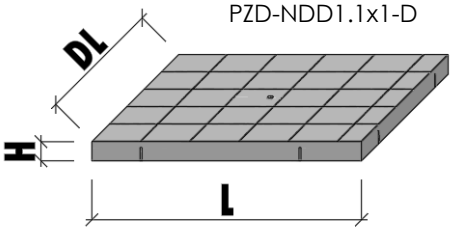

PZD-NDD1.1x1-VL

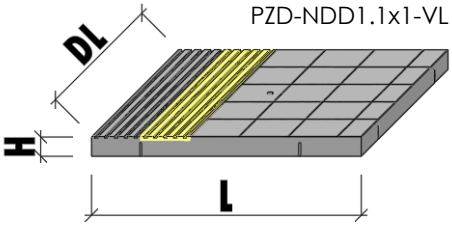

PZD-NDD1.1x1-VL-P

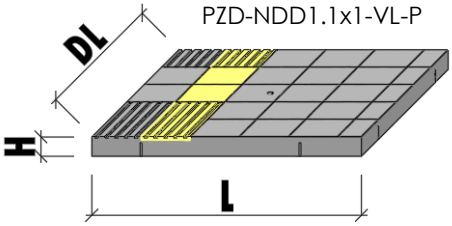

PZD-NDD1.1x1-SLP/L

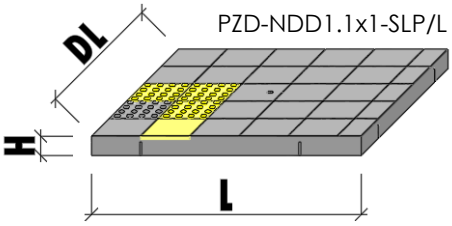

PZD-NDD1.1x1-SLP/P

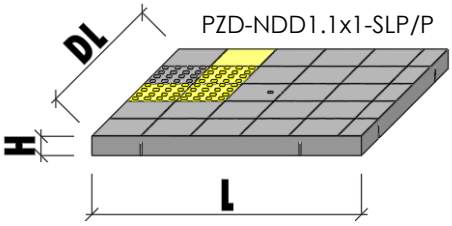

Obchodní značka	Evidenční číslo	Rozměry (cm)			Třída betonu	Objem (m^3)	Hmotnost (kg)
		DL	L	H			
PZD-NDD1.1x1-D	216 553	99,7	109,7	8	C30/37 XF4	0,087	209
PZD-NDD1.1x1-VL	216 559	99,7	109,7	8	C30/37 XF4	0,087	209
PZD-NDD1.1x1-VL-P	216 560	99,7	109,7	8	C30/37 XF4	0,087	209
PZD-NDD1.1x1-SLP/L	216 558	99,7	109,7	8	C30/37 XF4	0,087	209
PZD-NDD1.1x1-SLP/P	216 557	99,7	109,7	8	C30/37 XF4	0,088	210

MABA PREFA
KIRCHDORFER
CONCRETE SOLUTIONS

Kontaktní údaje

Obchodní oddělení

T: +420 381 20 70 26
T: +420 381 20 70 70

MABA Prefa spol. s r. o. | Člen Kirchdorfer Gruppe
Čtvrť J. Hybeše 549
391 81 Veselí nad Lužnicí
Email: mabaprefa@mabaprefa.cz
Web: www.mabaprefa.cz

IČ: 62525271 DIČ: CZ62525271

OR: Krajský soud v Českých Budějovicích, oddíl C, vložka 5010